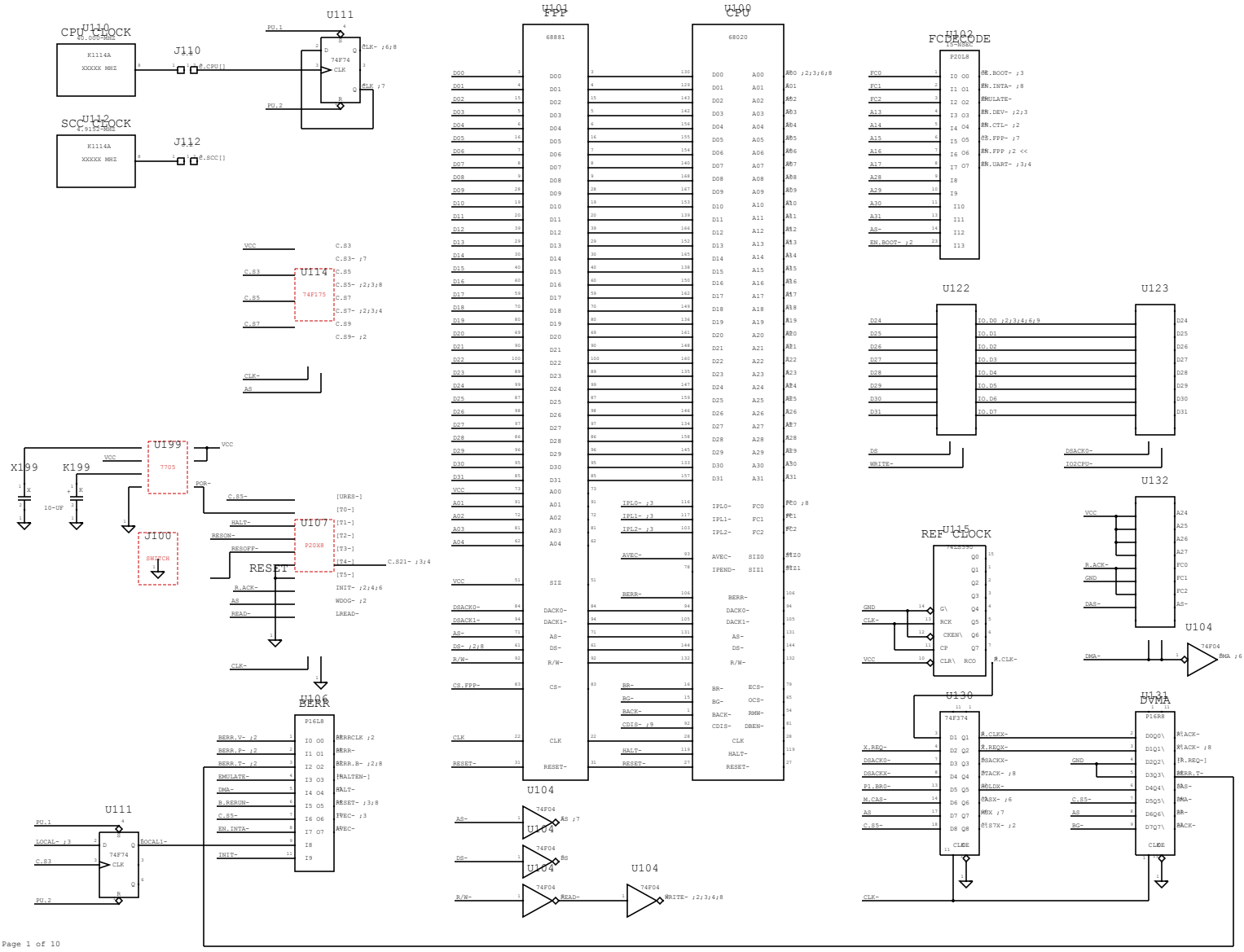
U110
CPU CLOCK
40.000-MHZ
K1114A
XXXXX MHZ
J110
U112
SCC CLOCK
4.9152-MHZ
K1114A
XXXXX MHZ
J112
U111
74F74
U101
FPP
68881
U100
CPU
68020
U102
FCDECODE
P20L8
U114
74F175
U122
U123
U199
7705
X199
K199
10-UF
U100
SWITCH
U107
P20X8
RESET
U132
U115
REF CLOCK
74LS390
U104
74F04
U106
BERR
P16L8
U130
74F374
U131
DVMA
P16R8
U104
74F04
U111
74F74

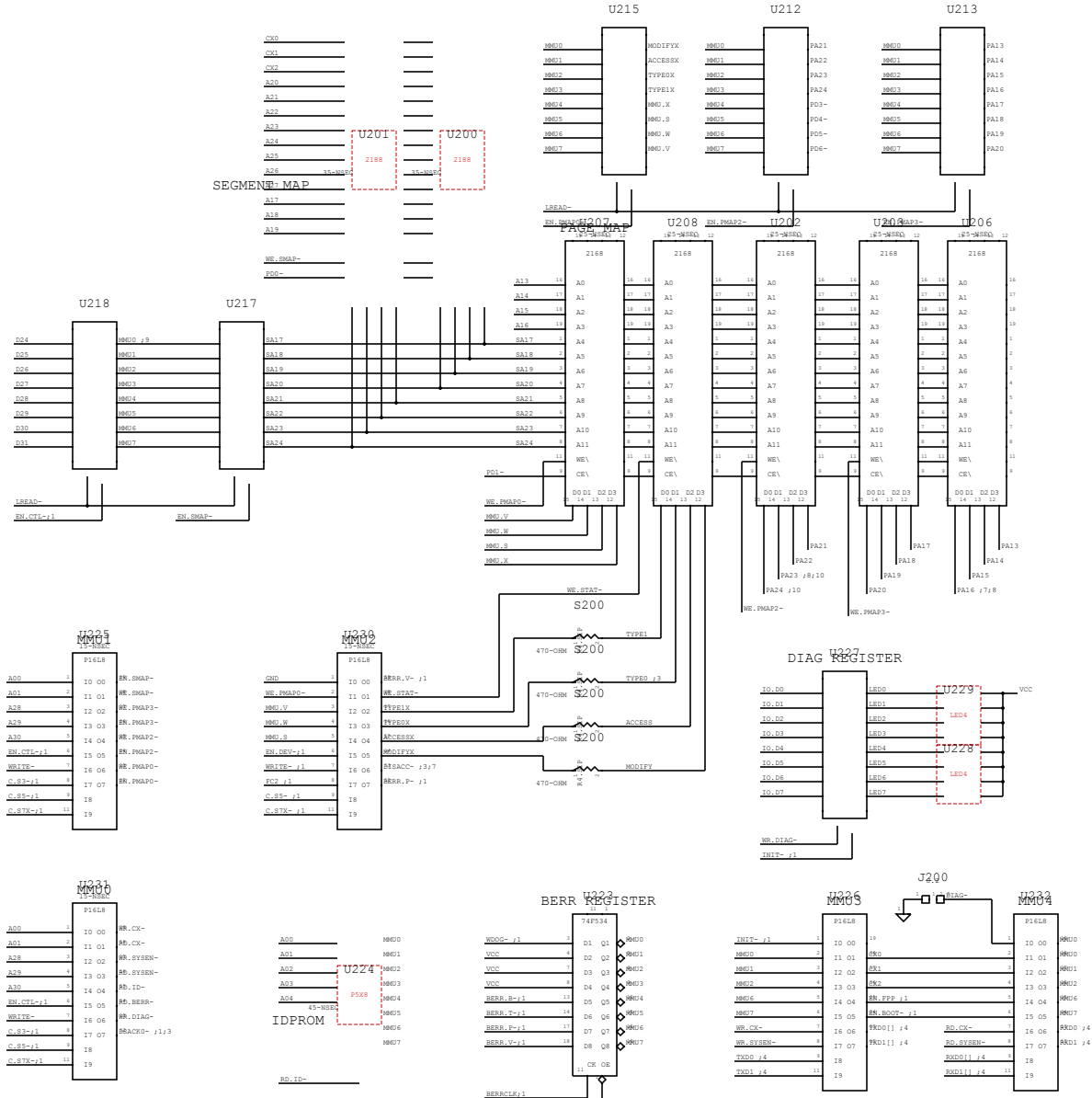
SEGMENT MAP
U201
2188
U200
2188
U215
U212
U213
PAGE MAP
U207
U208
U202
U209
U206
2168
U218
U217
S200
470-OHM
TYPE1
TYPE0 ;3
ACCESS
MODIFY
U225
MMU1
15-NSEC
P16L8
U230
MMU2
15-NSEC
DIAG REGISTER
U227
U229
LED4
U228
LED4
VCC
U231
MMU0
15-NSEC
U224
P5X8
IDPROM
45-NSEC
BERR REGISTER
U223
74F534
J200
U226
MMU3
U232
MMU4

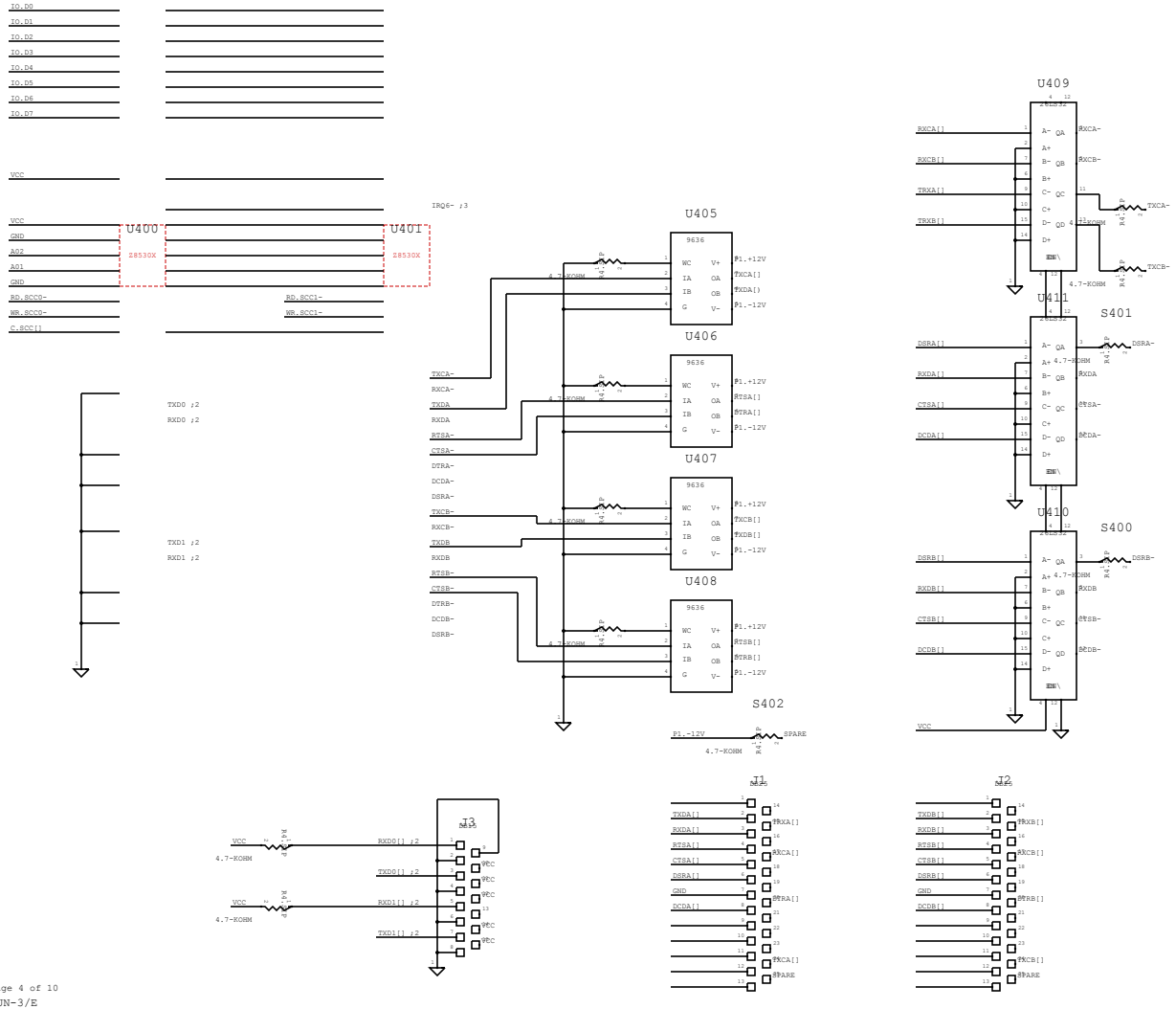
IO.D0
IO.D1
IO.D2
IO.D3
IO.D4
IO.D5
IO.D6
IO.D7
VCC
U400
28530X
U401
28530X
GND
A02
A01
RD.SCC0-
WR.SCC0-
C.SCC[]
RD.SCC1-
WR.SCC1-
IRQ6- ;3
TXD0 ;2
RXD0 ;2
TXD1 ;2
RXD1 ;2
U405
U406
U407
U408
9636
WC
IA
IB
G
V+
OA
OB
V-
P1.+12V
TXCA[]
TXDA[]
P1.-12V
RTSA[]
DTRA[]
TXCB[]
TXDB[]
RTSB[]
DTRB[]
4.7-KOHM
TXCA-
RXCA-
TXDA
RXDA
RTSA-
CTSA-
DTRA-
DCDA-
DSRA-
TXCB-
RXCB-
TXDB
RXDB
RTSB-
CTSB-
DTRB-
DCDB-
DSRB-
U409
RXCA[]
RXCB[]
TRXA[]
TRXB[]
QA
QB
QC
QD
RXCA-
RXCB-
TXCA-
TXCB-
U411
S401
DSRA[]
RXDA[]
CTSA[]
DCDA[]
DSRA-
RXDA
CTSA-
DCDA-
U410
S400
DSRB[]
RXDB[]
CTSB[]
DCDB[]
DSRB-
RXDB
CTSB-
DCDB-
VCC
S402
SPARE
J3
DB25
RXD0[] ;2
TXD0[] ;2
RXD1[] ;2
TXD1[] ;2
J1
DB25
TXDA[]
RXDA[]
RTSA[]
CTSA[]
DSRA[]
GND
DCDA[]
TRXA[]
RXCA[]
DTRA[]
TXCA[]
J2
DB25
TXDB[]
RXDB[]
RTSB[]
CTSB[]
DSRB[]
GND
DCDB[]
TRXB[]
RXCB[]
DTRB[]
TXCB[]

THIS

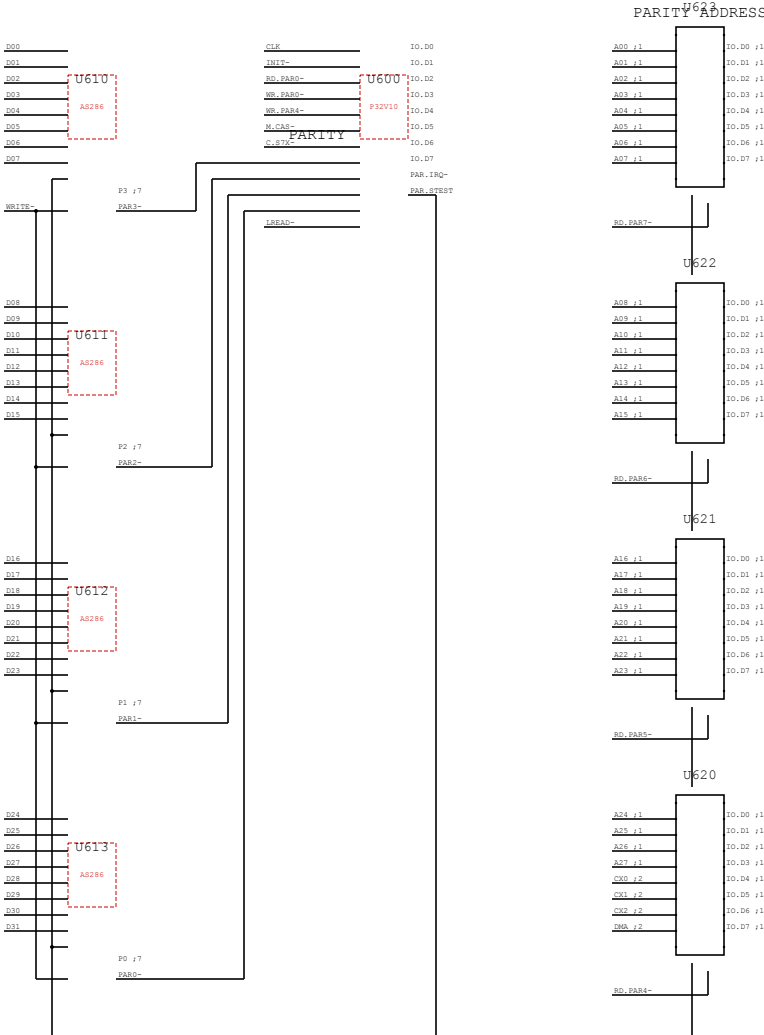
PARITY ADDRESS
U623
U610
AS286
U600
P32V10
PARITY
U611
U612
U613
U622
U621
U620
D00
D01
D02
D03
D04
D05
D06
D07
D08
D09
D10
D11
D12
D13
D14
D15
D16
D17
D18
D19
D20
D21
D22
D23
D24
D25
D26
D27
D28
D29
D30
D31
WRITE-
CLK
INIT-
RD.PAR0-
WR.PAR0-
WR.PAR4-
M.CAS-
C.STX-
LREAD-
IO.D0
IO.D1
IO.D2
IO.D3
IO.D4
IO.D5
IO.D6
IO.D7
PAR.IRQ-
PAR.STEST
P3 ;7
PAR3-
P2 ;7
PAR2-
P1 ;7
PAR1-
P0 ;7
PAR0-
A00 ;1
A01 ;1
A02 ;1
A03 ;1
A04 ;1
A05 ;1
A06 ;1
A07 ;1
RD.PAR7-
A08 ;1
A09 ;1
A10 ;1
A11 ;1
A12 ;1
A13 ;1
A14 ;1
A15 ;1
RD.PAR6-
A16 ;1
A17 ;1
A18 ;1
A19 ;1
A20 ;1
A21 ;1
A22 ;1
A23 ;1
RD.PAR5-
A24 ;1
A25 ;1
A26 ;1
A27 ;1
CX0 ;2
CX1 ;2
CX2 ;2
DMA ;2
RD.PAR4-
IO.D0 ;1
IO.D1 ;1
IO.D2 ;1
IO.D3 ;1
IO.D4 ;1
IO.D5 ;1
IO.D6 ;1
IO.D7 ;1

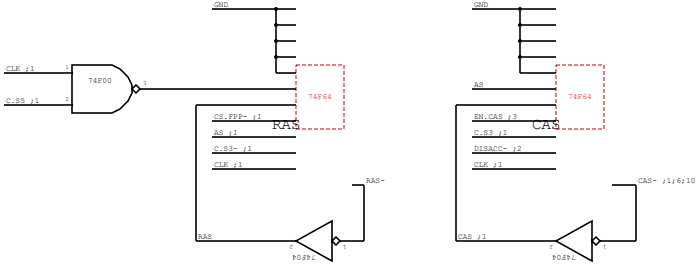
GND
CLK ;1
C.85 ;1
74F00
74F64
CS.FPP- ;1
AS ;1
C.83- ;1
CLK ;1
RAS
RAS-
RAS
74F04
GND
AS
74F64
EN.CAS ;3
C.83 ;1
DISACC- ;2
CLK ;1
CAS
CAS- ;1;6;10
CAS ;1
74F04

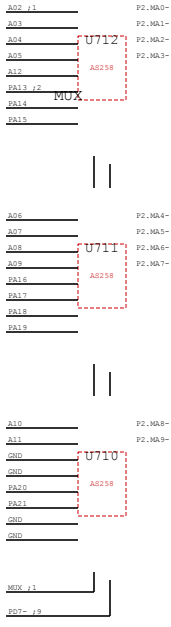
A02 ;1
A03
A04
A05
A12
PA13 ;2
PA14
PA15
U712
AS258
MUX
P2.MA0-
P2.MA1-
P2.MA2-
P2.MA3-
A06
A07
A08
A09
PA16
PA17
PA18
PA19
U711
AS258
P2.MA4-
P2.MA5-
P2.MA6-
P2.MA7-
A10
A11
GND
GND
PA20
PA21
GND
GND
U710
AS258
P2.MA8-
P2.MA9-
MUX ;1
PD7- ;9

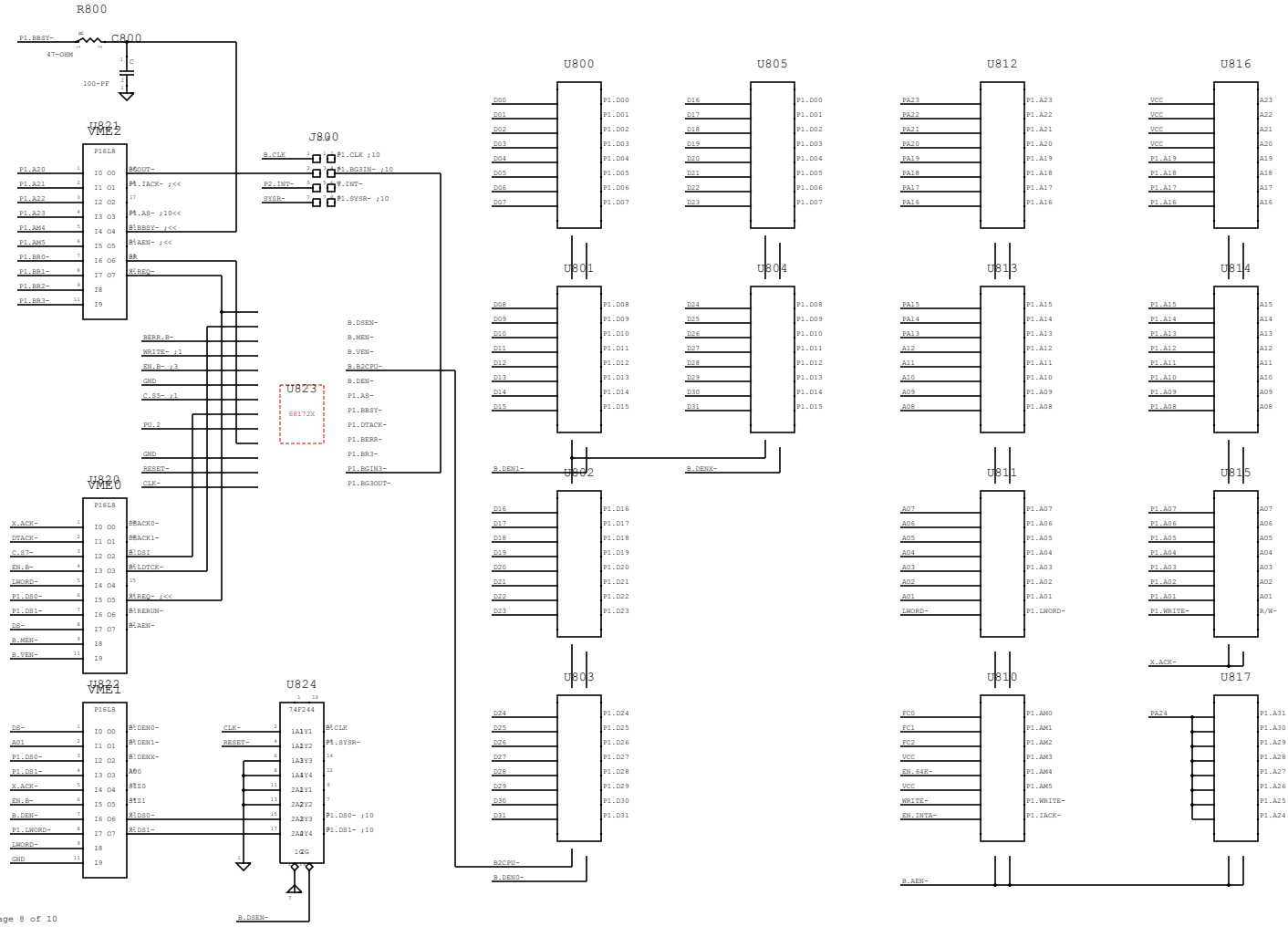
R800
C800
47-OHM
100-PF
U821
VME2
P16L8
J800
U823
68172X
U820
VME0
U822
VME1
U824
74F244
U800
U805
U812
U816
U801
U804
U813
U814
U802
U811
U815
U803
U810
U817

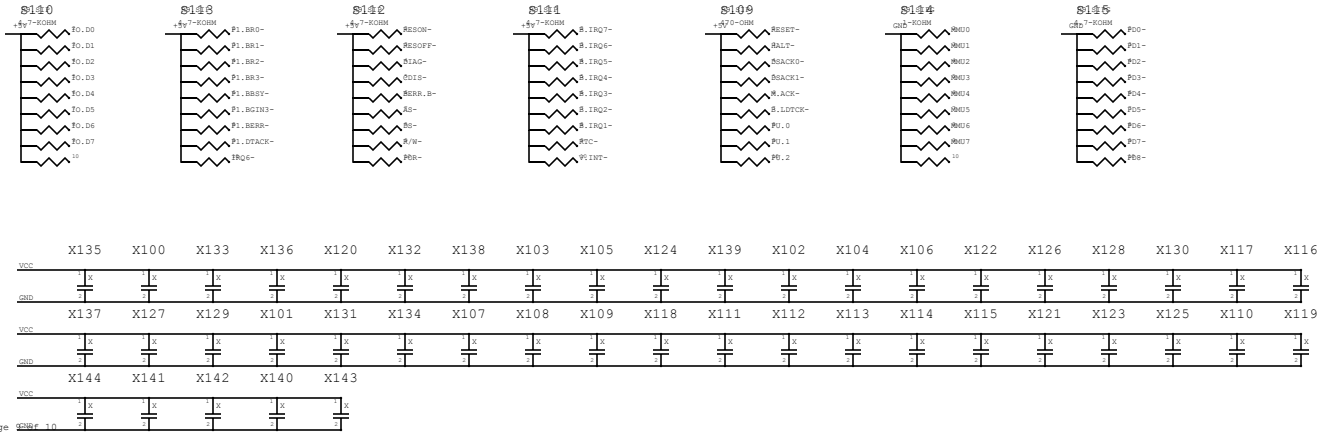
S140
+5V 7-KOHM
IO.D0
IO.D1
IO.D2
IO.D3
IO.D4
IO.D5
IO.D6
IO.D7
S148
+5V 7-KOHM
P1.BR0-
P1.BR1-
P1.BR2-
P1.BR3-
P1.BBSY-
P1.BGIN3-
P1.BERR-
P1.DTACK-
IRQ6-
S142
+5V 7-KOHM
#SSON-
#SSOFF-
#SIAG-
#SDIS-
#SERR.B-
#S-
#S-
#/W-
#BR-
S141
+5V 7-KOHM
#.IRQ7-
#.IRQ6-
#.IRQ5-
#.IRQ4-
#.IRQ3-
#.IRQ2-
#.IRQ1-
#TC-
#PINT-
S109
+5V 470-OHM
#RESET-
#ALT-
#SACK0-
#SACK1-
#.ACK-
#.LDTCK-
#U.0
#U.1
#B.2
S144
GND 7-KOHM
#MU0
#MU1
#MU2
#MU3
#MU4
#MU5
#MU6
#MU7
S145
GND 7-KOHM
PD0-
PD1-
PD2-
PD3-
PD4-
PD5-
PD6-
PD7-
PD8-
X135 X100 X133 X136 X120 X132 X138 X103 X105 X124 X139 X102 X104 X106 X122 X126 X128 X130 X117 X116
VCC
GND
X137 X127 X129 X101 X131 X134 X107 X108 X109 X118 X111 X112 X113 X114 X115 X121 X123 X125 X110 X119
VCC
GND
X144 X141 X142 X140 X143
VCC
GND

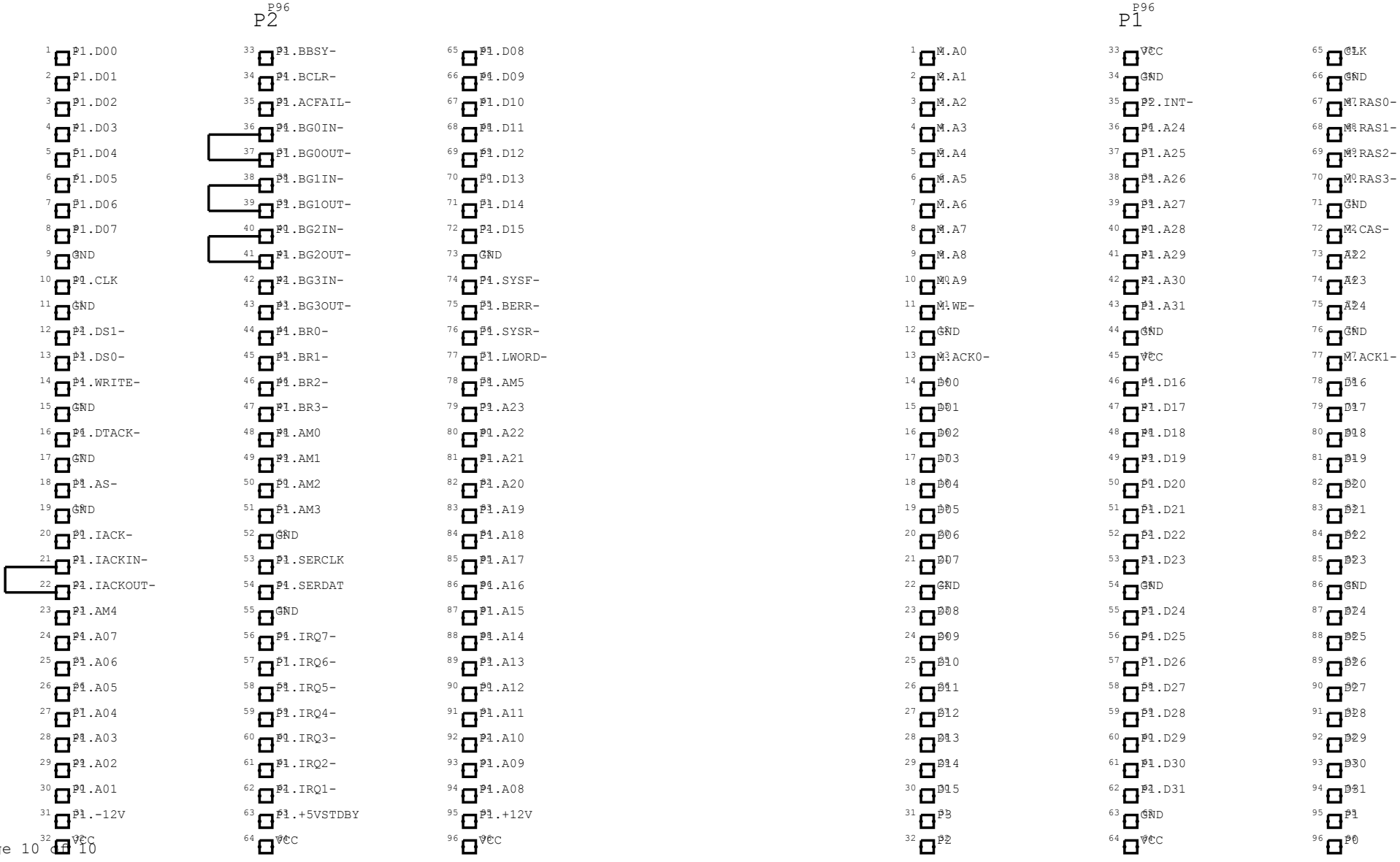
P96
P2
1 P1.D00
2 P1.D01
3 P1.D02
4 P1.D03
5 P1.D04
6 P1.D05
7 P1.D06
8 P1.D07
9 GND
10 P1.CLK
11 GND
12 P1.DS1-
13 P1.DS0-
14 P1.WRITE-
15 GND
16 P1.DTACK-
17 GND
18 P1.AS-
19 GND
20 P1.IACK-
21 P1.IACKIN-
22 P1.IACKOUT-
23 P1.AM4
24 P1.A07
25 P1.A06
26 P1.A05
27 P1.A04
28 P1.A03
29 P1.A02
30 P1.A01
31 P1.-12V
32 VCC
33 P1.BBSY-
34 P1.BCLR-
35 P1.ACFAIL-
36 P1.BG0IN-
37 P1.BG0OUT-
38 P1.BG1IN-
39 P1.BG1OUT-
40 P1.BG2IN-
41 P1.BG2OUT-
42 P1.BG3IN-
43 P1.BG3OUT-
44 P1.BR0-
45 P1.BR1-
46 P1.BR2-
47 P1.BR3-
48 P1.AM0
49 P1.AM1
50 P1.AM2
51 P1.AM3
52 GND
53 P1.SERCLK
54 P1.SERDAT
55 GND
56 P1.IRQ7-
57 P1.IRQ6-
58 P1.IRQ5-
59 P1.IRQ4-
60 P1.IRQ3-
61 P1.IRQ2-
62 P1.IRQ1-
63 P1.+5VSTDBY
64 VCC
65 P1.D08
66 P1.D09
67 P1.D10
68 P1.D11
69 P1.D12
70 P1.D13
71 P1.D14
72 P1.D15
73 GND
74 P1.SYSF-
75 P1.BERR-
76 P1.SYSR-
77 P1.LWORD-
78 P1.AM5
79 P1.A23
80 P1.A22
81 P1.A21
82 P1.A20
83 P1.A19
84 P1.A18
85 P1.A17
86 P1.A16
87 P1.A15
88 P1.A14
89 P1.A13
90 P1.A12
91 P1.A11
92 P1.A10
93 P1.A09
94 P1.A08
95 P1.+12V
96 VCC
P96
P1
1 M.A0
2 M.A1
3 M.A2
4 M.A3
5 M.A4
6 M.A5
7 M.A6
8 M.A7
9 M.A8
10 M.A9
11 M.WE-
12 GND
13 M.ACK0-
14 D00
15 D01
16 D02
17 D03
18 D04
19 D05
20 D06
21 D07
22 GND
23 D08
24 D09
25 D10
26 D11
27 D12
28 D13
29 D14
30 D15
31 P3
32 P2
33 VCC
34 GND
35 P2.INT-
36 P1.A24
37 P1.A25
38 P1.A26
39 P1.A27
40 P1.A28
41 P1.A29
42 P1.A30
43 P1.A31
44 GND
45 VCC
46 P1.D16
47 P1.D17
48 P1.D18
49 P1.D19
50 P1.D20
51 P1.D21
52 P1.D22
53 P1.D23
54 GND
55 P1.D24
56 P1.D25
57 P1.D26
58 P1.D27
59 P1.D28
60 P1.D29
61 P1.D30
62 P1.D31
63 GND
64 VCC
65 CLK
66 GND
67 M.RAS0-
68 M.RAS1-
69 M.RAS2-
70 M.RAS3-
71 GND
72 M.CAS-
73 A22
74 A23
75 A24
76 GND
77 M.ACK1-
78 D16
79 D17
80 D18
81 D19
82 D20
83 D21
84 D22
85 D23
86 GND
87 D24
88 D25
89 D26
90 D27
91 D28
92 D29
93 D30
94 D31
95 P1
96 P0